belform
în apele tale

INSTRUCȚIUNI PENTRU MONTAJUL PARAVANELOR DE CADA CU PROFILE CROMATE STICLĂ SECURIZATĂ 6 MM, TRATAMENT NANOGLASS

Dimensiuni disponibile:
80 x 140 cm(27CB5016)

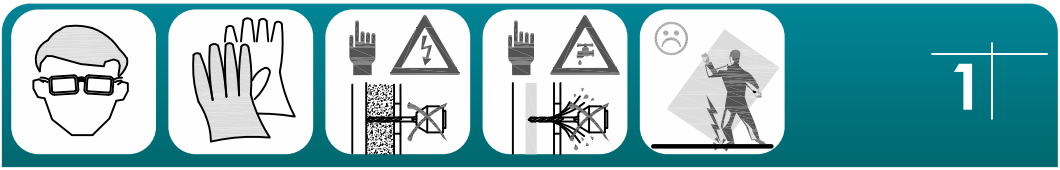

Apreciem alegerea paravanelor, căzilor de baie şi vă dorim o experiență cât mai plăcută utilizând produsele şi serviciile noastre!

IMPORTANT!

Verificați înainte de instalare dacă paravanul de duş prezintă eventuale deteriorări posibile în timpul transportului şi dacă este complet.
Citiți cu atenție următoarele instrucțiuni de montaj, înainte de a instala paravanul de duş, pentru vă asigura o utilizare sigură şi corectă, precum şi evitarea oricărei accidentări a instalatorului sau a persoanei ce utilizează paravanul de duş.
Nerespectarea instrucțiunilor de montaj, poate duce la anularea garanției paravanului de duş.

INSTRUCȚIUNI DE ÎNTREȚINERE

Este necesară curățarea paravanului de duş, după fiecare utilizare. Pentru a preveni depunerile de calcar, utilizați o racletă, o cârpa moale sau piele de căprioară pentru a şterge picăturile de apă rămase după duş. Reziduurile lăsate de produsele de îngrijire(săpun lichid, şampon, gel de duş) pot provoca, de asemenea, acumularea de substanțe. Utilizați apă pentru a clăti reziduurile după utilizare. Toate accesoriile pentru şinele glisante ale uşilor ar trebui, de asemenea, curățate în mod similar, pentru a se asigura buna funcționare.

· ***Nu permiteți formarea depunerilor de calcar, în special în zonele cu apă dură.***
· ***Dacă se formează o depunere de calcar, un amestec de 50:50 oțet şi apă vă va ajuta să curățați depunerea, dar asigurați-vă că tot oțetul este clătit complet.***
· ***Nu utilizați bureți abrazivi, produse de curățat abrazive şi chimice(ex. soluții amoniacale, cu clor, vitriol, acetonă şi/sau diluanți). Aceste produse pot avaria sticla şi aspectul acesteia.***
· ***Recomandăm utilizarea produselor de curățare cu un nivel al PH-ului cuprins între 4 şi 8.***

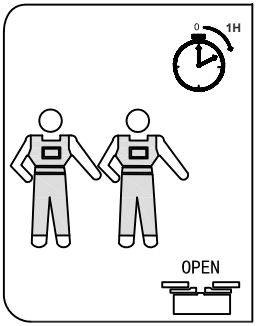

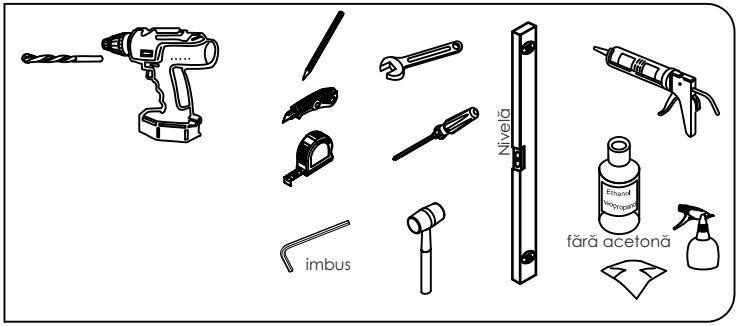

2

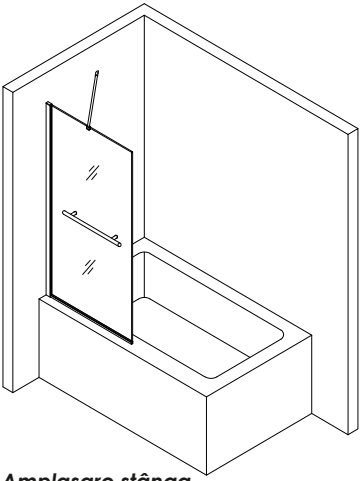

Amplasare stânga

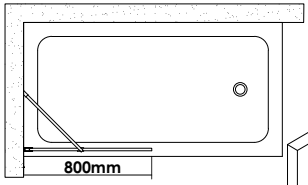

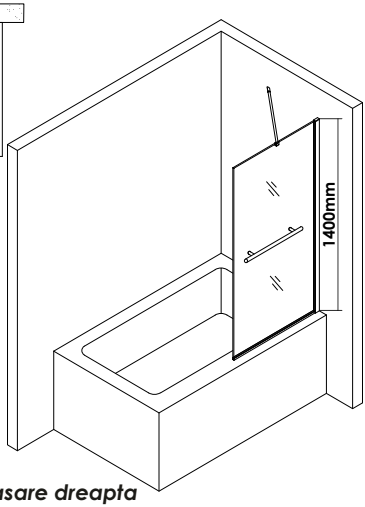

Amplasare dreapta

1 Profil perete x1	2 Geam fix x 1	3 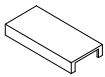 Capac acoperire x 1	4 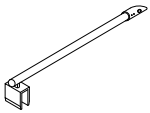 Bară suport x1	5 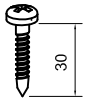 Holşurub 4x30 mm x 6
6 Holşurub 4x16 mm x 3	7 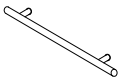 Portprosop x 1	8 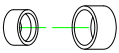 Căpacel şi şaibă x 3	9 Diblu Ø6 mm x 4	

1

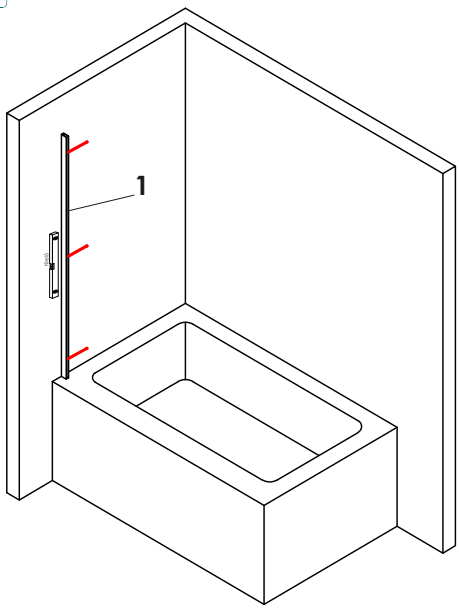

2

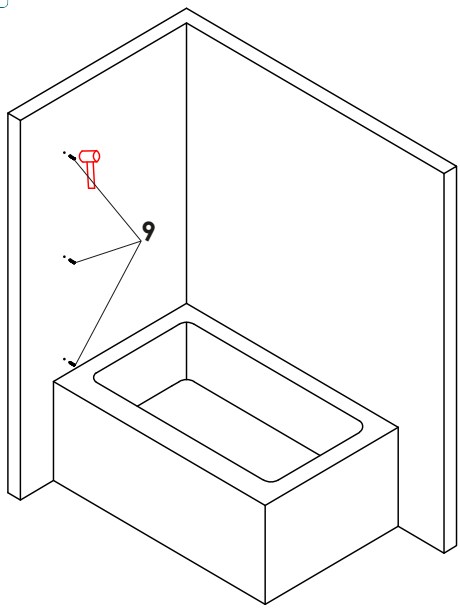

3

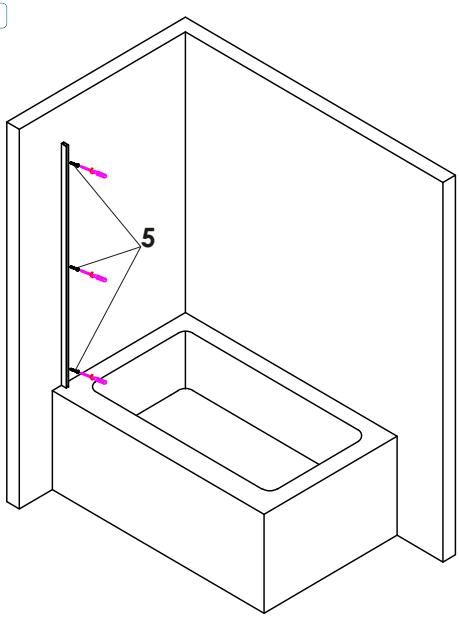

4

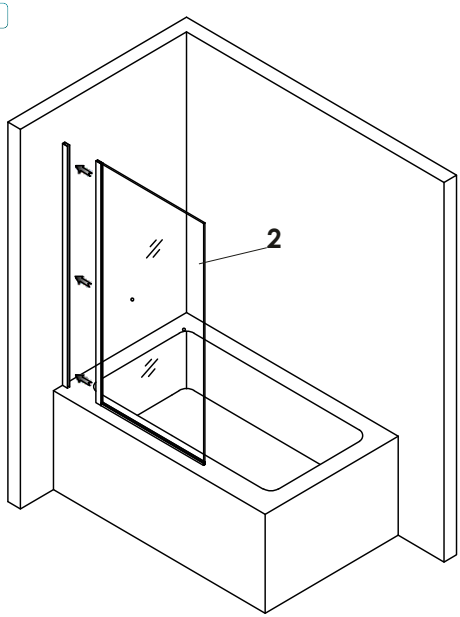

4

5

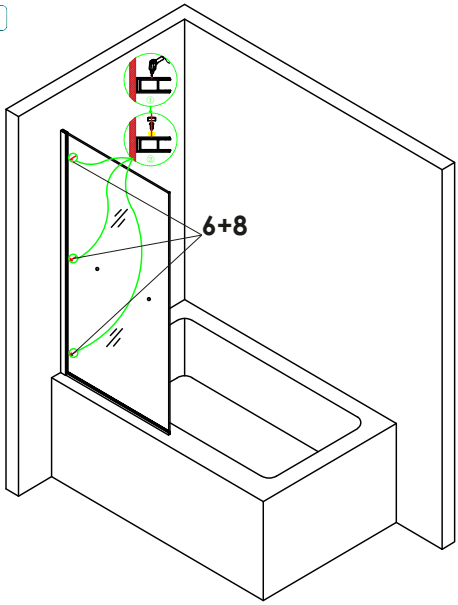

6

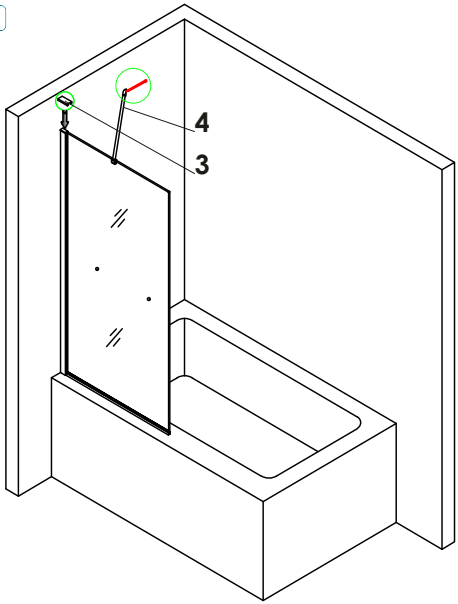

7

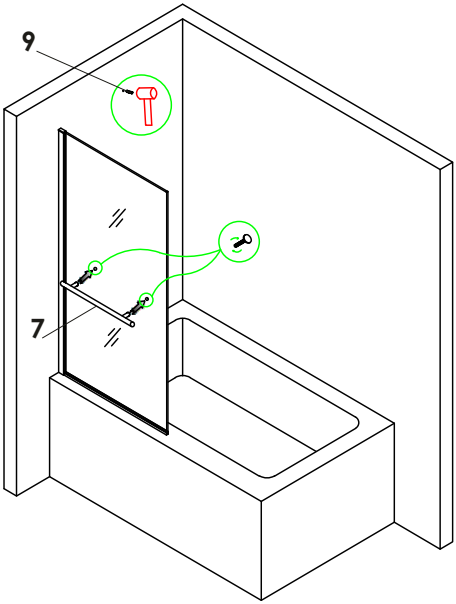

8

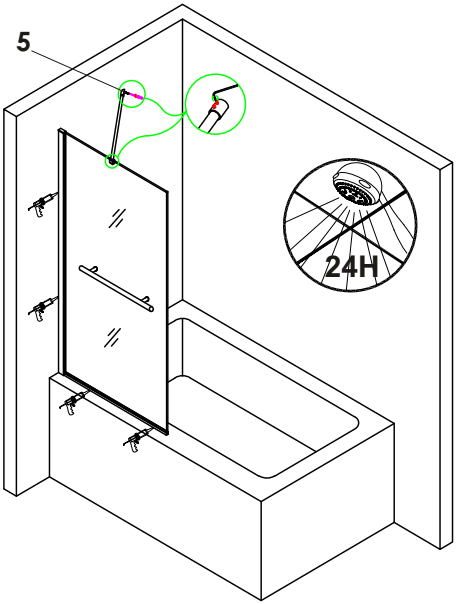

CERTIFICAT DE GARANȚIE

Nr. ..... din .....
Cod: .....
Modelul/setul: .....
Produsul/produsele: .....
.....
.....
.....
Termen de garanție: .....
Data vânzării: .....
Factura nr.: ..... data .....
Nume cumpărător: .....
.....
Adresa: .....
.....
.....
Telefon: .....

DECLARAȚIE DE CONFORMITATE

Produsele firmei noastre sunt conforme cu standardele de calitate în vigoare: S.F.D.P.6.02, S.R. E.N. 14428+A1:2018, S.R. E.N. 12150-1+A1:2019, S.R. E.N. 12150-2:2004, conform Legii 245/2004 actualizată 2012 şi în conformitate cu Reg.(UE) nr. 305/2011.

IMPORTANT!
S-au predat instrucțiunile de manipulare, depozitare, montaj-instalare, utilizare şi întreținere, precum şi toate accesoriile.
S-a prezentat modul de folosire şi s-a preluat produsul în perfectă stare de funcționare.
S-a verificat corectitudinea datelor înscrise în Cerificatul de Garanție.

ATENȚIE!
Acestui produs nu i se poate atribui o altă destinație, decât cea pentru care a fost proiectat şi fabricat. Punerea în funcțiune neautorizată, exonerează fabricantul de orice răspundere pentru accidente de natură electrică.
Acest certificat trebuie păstrat pe toată perioada garantiei, fiind necesară prezentarea acestuia pentru ca garanția să fie validă.

Semnătura şi ştampila VÂNZĂTORULUI

Semnătura CUMPĂRĂTORULUI

CONDIȚII DE GARANȚIE

Drepturile consumatorului sunt conform prevederilor O.G. 21/1992-actualizată 2016, H.G. 457/2003-actualizată 2009,O.G. 140/2021:

1. *În cazul solicitărilor de reparații în garanție, cumpărătorul este obligat să prezinte Certificatul de Garanție completat corect împreună cu factura originală de achiziționare a produsului.*
2. *Perioada de garanție este de:*
- *3 ani pentru profilele din aluminiu şi accesoriile încintelor(paravane, cabine, panouri) de duş(role, balamale, mânere, chedere de etanşare, chedere magnetice) clemelor de prindere a ecranelor de birou;*
- *2 ani pentru panourile şi uşile din sticlă, inclusiv pentru tratamentul NANOGLASS aplicat panourilor şi uşilor din sticlă;*
- *2 ani pentru ecranele de birou din sticlă.*

Perioada de garanție acordată de producător pentru produsele menționate în factura/chitanța de cumpărare, decurge de la data achiziționării conform chitaniei/facturi fiscale. Pentru uz profesional/public perioada de garanție se reduce la jumătate. Dacă un produs este încredințat de primul cumpărător altui utilizator, data de referința pentru garanție rămâne cea de la primul beneficiar.
3. *Garanția nu se extinde asupra panourilor şi uşilor din sticlă, ecranele de birou, accesoriilor deteriorate ca urmare a nerespectării instrucțiunilor de manipulare, depozitare, montaj- instalare, utilizare şi întreținere sau a produselor/componentelor ce prezintă zgârieturi, spărturi, înțepături provocate ulterior vânzării.*
Durata termenului de garanție se prelungeşte cu timpul scurs de la data la care consumatorul a reclamat produsul şi până la data repunerii acestuia în stare de funcționare.
4. *După expirarea perioadei de garanție, cumpărătorul poate beneficia contra cost de service post-garanție, pe bază de contract.*
5. *Pe durata termenului de garanție, centrele de service specializate şi autorizate de o autoritate națională sau de către producător, repară sau înlocuiesc gratuit, componentele ce vor fi dovedite ca având defect de fabricație. Produsele ce nu pot fi reparate în cadrul termenului de garanție, se înlocuiesc de către producător pe baza aprobării emisă de Centrul de Service.*
6. *Deteriorările de genul modificări ale formei, modificări ale suprafețelor, zgârieturi, spărturi, înțepături sau rupturi ale elementelor demontabile sau nedemontabile care nu au fost aduse la cunoştința vânzătorului în momentul achiziționării, nu intră în garanție.*
7. *Lipsa accesoriilor, necomunicată vânzătorului în momentul achiziționării, nu constituie obiectul garanției.*
8. *Prestatorii de service au obligația să efectueze operațiuni de service asupra produsului reclamat aflat în termenul de garanție în maxim 15 zile calendaristice de la data înregistrării reclamației consumatorului.*
Garanția asigură aducerea produselor la conformitate, fără plată, prin repararea sau înlocuirea sau reducerea corespunzătoare a prețului ori rezilierea contractului privind aceste produse. Se poate solicita către BELFORM Prod S.r.l., ca măsură reparatorie în primul rând repararea produsului sau înlocuirea acestuia, în fiecare caz fără plată, cu excepția în care această solicitare este imposibilă sau disproporționată.

PIERDEREA GARANȚIEI
Garanția se pierde la îndeplinirea oricărei din condițiile de mai jos:
1. Neprezentarea la solicitarea reparației a chitanței/facturi originale de cumpărare a produsului însoțite de prezentul Certificat de Garanție având toate rubricile completate.
2. Nerespectarea de către cumpărător a condițiilor de manipulare, depozitare, montaj-instalare, utilizare şi întreținere precizate în prospectele şi instrucțiunile ce însoțesc produsul la livrare, de care cumpărătorul a luat la cunoştință.

belform

3. Constatarea că defectul reclamat se datorează utilizării produsului în afara prescripțiilor de manipulare, depozitare, montaj-instalare, utilizare şi întreținere.
4. Încredințarea produsului spre a fi reparat unor persoane neautorizate legal.
5. Utilizarea produsului în alt regim decât cel recomandat de producător.
6. Modificarea produsului fără acordul producătorului(găurire, tăiere, modificări mecanice, modificări ale instalației hidraulice şi/sau electrice).
7. Păstrarea sau utilizarea în condiții improprii, expunerea la acțiunea substanțelor chimice, corozive, etc., expunerea la intemperii sau la acțiuni mecanice distructive ce pot deteriora produsul(zgârieturi, spărturi, înțepături sau rupturi ale elementelor demontabile sau nedemontabile).
8. La utilizarea accesoriilor(role, balamale, mânere, chedere de etanşare, chedere magnetice), altele decât cele recomandate de BELFORM Prod S.r.l..

IMPORTANT
Reparațiile efectuate de persoane/firme neautorizate legal, pot produce defecțiuni iremediabile şi conduc în mod automat la pierderea garanției.
Garanția este valabilă doar în cazul încare instalarea este realizată cu respectarea instrucțiunilor producătorului. Nu sunt admise modificări în raport cu starea tehnică de livrare, nici asupra componenței şi nici asupra componentelor.
În plus, dacă nu se asigură accesul la componente pentru operațiuni de întreținere, expertizare şi/sau eventual înlocuire, producătorul şi prestatorul de service este exonerat de responsabilitatea de a repune în stare normală de funcționare produsul/echipamentul şi sarcinile cad în responsabilitatea cumpărătorului.

BELFORM PROD S.R.L.
Şos. Vitan Bârzeşti, Nr. 11A, Sector 4, Bucureşti
Tel./Fax: +40 21 725 1550
e-mail: office@belform.ro; service@belform.ro
www.belform.ro

Rev. 01-octombrie 2022